# Función Coseno (J)

Nombre: _____ Fecha: _____

Calcule los valores de los ángulos y lados usando la función coseno: $cos(\alpha) = \frac{C.A.}{H}$

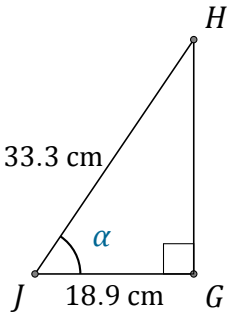


$\alpha = \angle GJH =$ _____

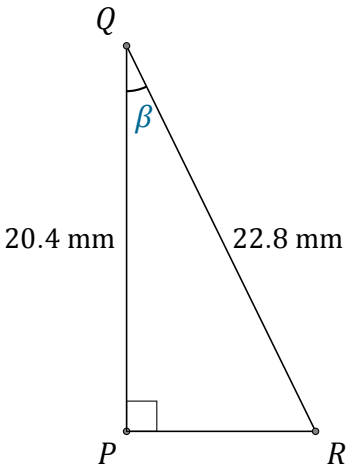


$\beta = \angle PQR =$ _____

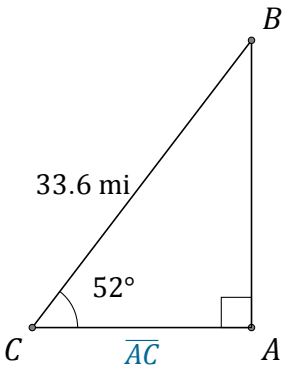


$\overline{AC} =$ _____

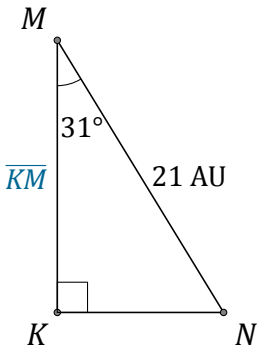


$\overline{KM} =$ _____

# Función Coseno (J) Respuestas

Nombre: _____ Fecha: _____

Calcule los valores de los ángulos y lados usando la función coseno: $cos(\alpha) = \frac{C.A.}{H}$

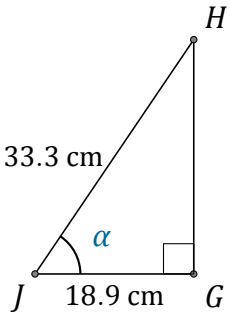


$\alpha = \angle GJH =$ 55.4°

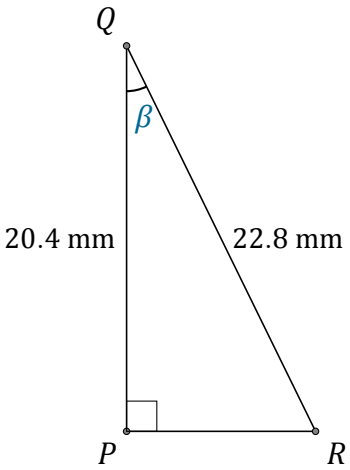


$\beta = \angle PQR =$ 26.5°

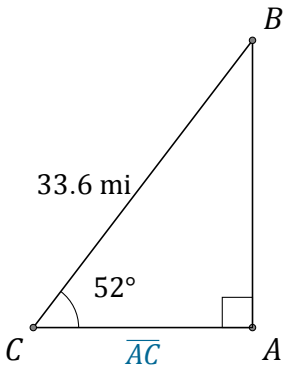


$\overline{AC} =$ 20.7 mi

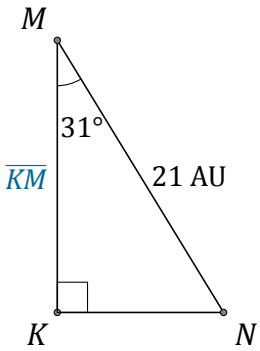


$\overline{KM} =$ 18 AU