Rotaciones (I)

Dibuje cada figura rotada.

Rote -90° alrededor de (-1, -1).
Rote -90° alrededor de (-3, 0).
Rote 180° alrededor de (1, -1).

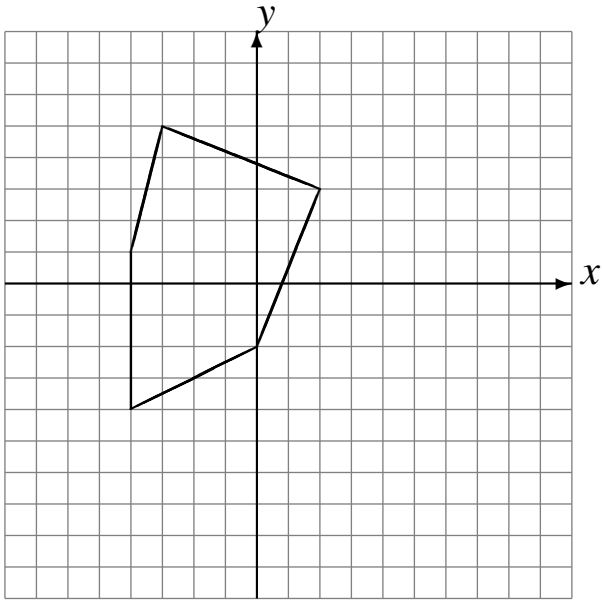

Rote 180° alrededor de (-3, -4).
Rote -90° alrededor de (-4, -1).
Rote 90° alrededor de (-4, 2).

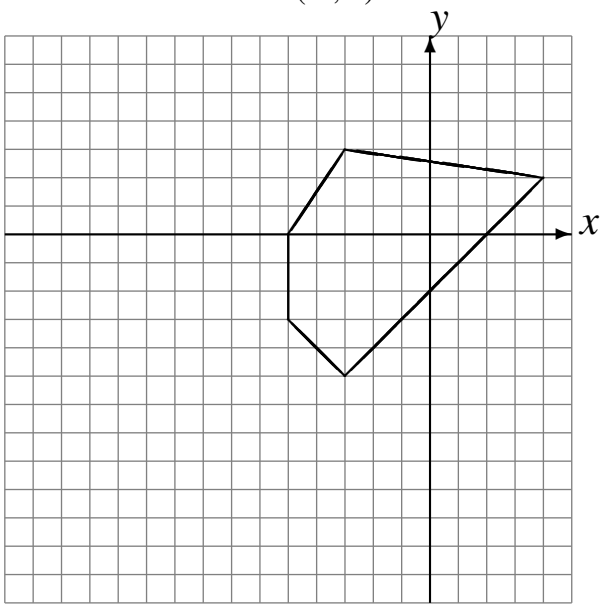

Rote -90° alrededor de (-1, -1).
Rote -90° alrededor de (3, 2).
Rote 90° alrededor de (-2, 4).

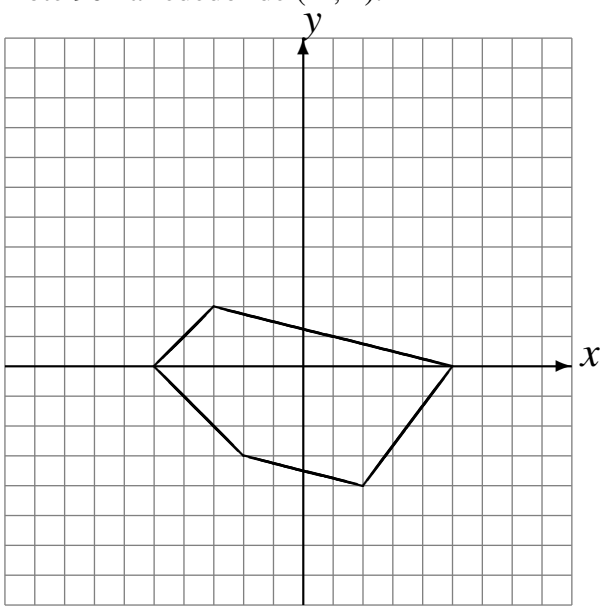

Rote 180° alrededor de (3, 1).
Rote 180° alrededor de (3, -3).
Rote -90° alrededor de (3, -3).

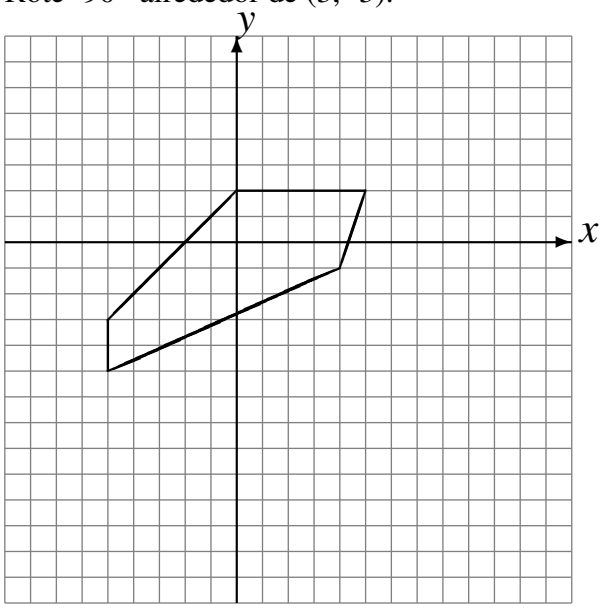

Rotaciones (I) Respuestas

Dibuje cada figura rotada.

Rote -90° alrededor de (-1, -1).
Rote -90° alrededor de (-3, 0).
Rote 180° alrededor de (1, -1).

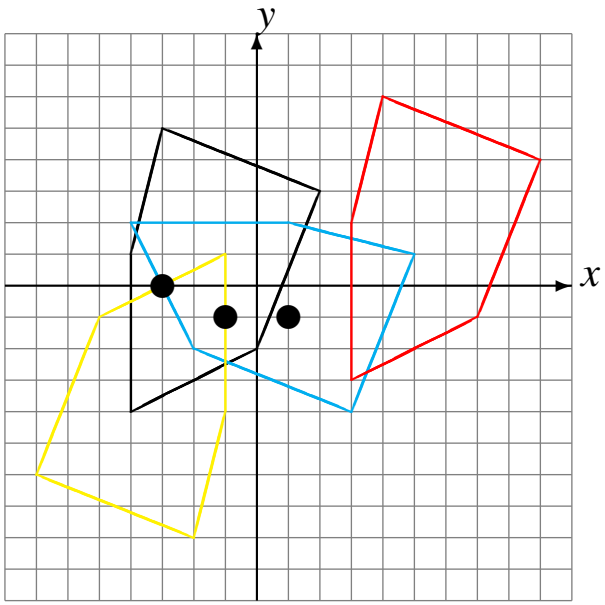

Rote 180° alrededor de (-3, -4).
Rote -90° alrededor de (-4, -1).
Rote 90° alrededor de (-4, 2).

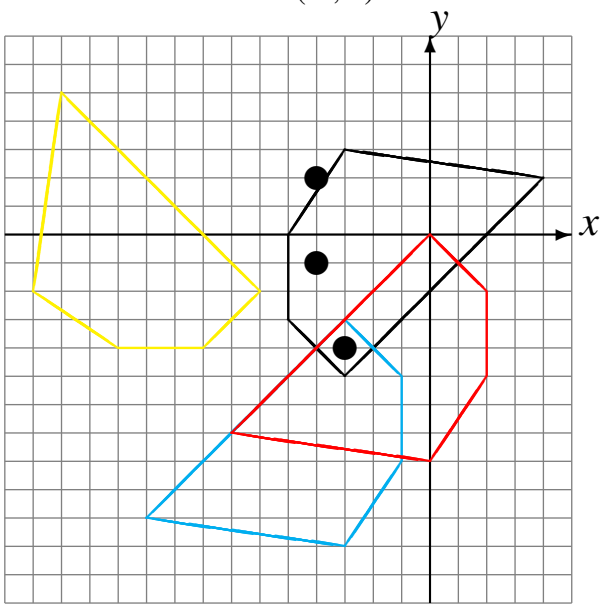

Rote -90° alrededor de (-1, -1).
Rote -90° alrededor de (3, 2).
Rote 90° alrededor de (-2, 4).

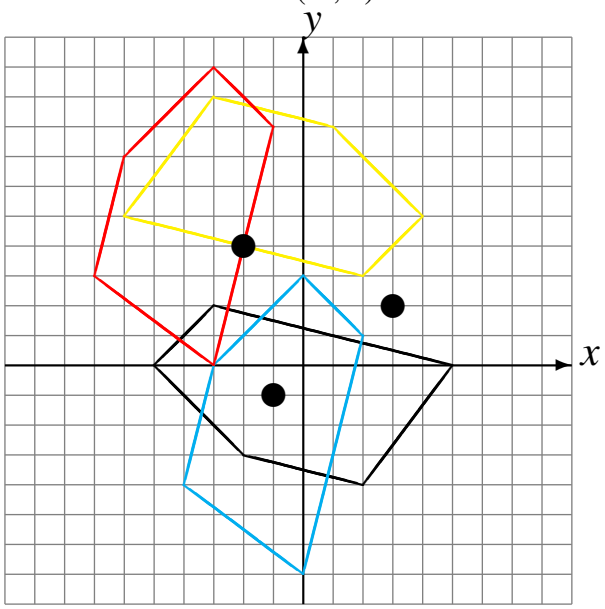
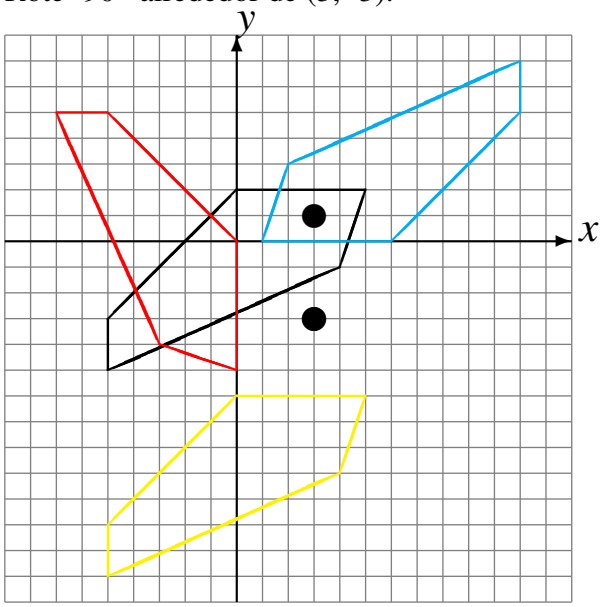
Rote 180° alrededor de (3, 1).
Rote 180° alrededor de (3, -3).
Rote -90° alrededor de (3, -3).